nedis

RDFM1300xx

Portable FM radio

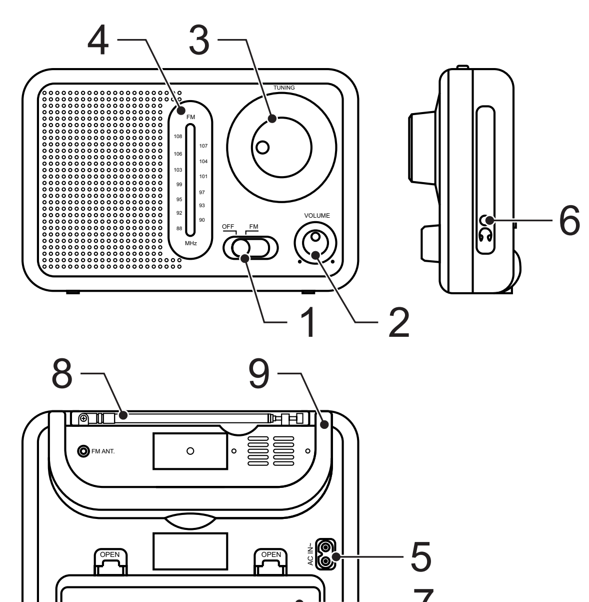

English - Description

1. On/off switch	• To switch on the device, set the switch to "FM". • To switch off the device, set the switch to "OFF".
2. Volume control dial	• Turn the dial to increase or decrease the volume.
3. Tuning control dial 4. Frequency indicator	• Turn the dial to tune a radio station. The indicator indicates the frequency.
5. AC input	• To power the device, connect the mains lead to the AC input of the device and to the wall socket.
6. Headphone jack	• Connect the headphones to the headphone jack. Note: Do not use headphones at high volume levels to prevent hearing damage.
7. Battery compartment	• Open the battery compartment. • Insert the batteries (3x R14/UM2/C) into the battery compartment. • Close the battery compartment.
8. Antenna	• Extend the antenna for best possible radio reception.
9. Carrying handle	

Safety

General safety

- Read the manual carefully before use. Keep the manual for future reference.
- The manufacturer is not liable for consequential damages or for damages to property or persons caused by non-observance of the safety instructions and improper use of the device.
- Only use the device for its intended purposes. Do not use the device for other purposes than described in the manual.
- Do not use the device if any part is damaged or defective. If the device is damaged or defective, replace the device immediately.
- The device is suitable for indoor use only. Do not use the device outdoors.
- The device is suitable for domestic use only. Do not use the device for commercial purposes.
- Do not use the device in locations with high humidity, such as bathrooms and swimming pools.
- Do not use the device near bathtubs, showers, basins or other vessels containing water.
- Do not use a timer or a separate remote-control system that switches on the device automatically.
- Do not cover the device.
- Place the device on a stable, flat surface.
- Keep the device away from flammable objects.

Electrical safety

CAUTION
RISK OF ELECTRIC SHOCK
DO NOT OPEN

- To reduce risk of electric shock, this product should only be opened by an authorized technician when service is required.
- Disconnect the product from the mains and other equipment if a problem should occur.
- Do not use the device if the mains cable or mains plug is damaged or defective. If the mains cable or mains plug is damaged or defective, it must be replaced by the manufacturer or an authorised repair agent.
- Before use, always check that the mains voltage is the same as the voltage on the rating plate of the device.
- Do not move the device by pulling the mains cable. Make sure that the mains cable cannot become entangled.
- Do not immerse the device, the mains cable or the mains plug in water or other liquids.
- Do not leave the device unattended while the mains plug is connected to the mains supply.
- Do not use an extension cable.

Cleaning and maintenance

Warning!

- Before cleaning or maintenance, always switch off the device, remove the mains plug from the wall socket and wait until the device has cooled down.
- Do not use cleaning solvents or abrasives.
- Do not clean the inside of the device.
- Do not attempt to repair the device. If the device does not operate correctly, replace it with a new device.
- Do not immerse the device in water or other liquids.

- Clean the outside of the device using a soft, damp cloth. Thoroughly dry the device with a clean, dry cloth.
- Clean the ventilation openings using a soft brush.

Support

If you need further help or have comments or suggestions please visit www.nedis.com/support

Nederlands - Beschrijving

1. Aan/uit-schakelaar	• Zet de schakelaar op "FM" om het apparaat in te schakelen. • Zet de schakelaar op "OFF" om het apparaat uit te schakelen.
2. Volumeknop	• Draai de knop om het volume te verhogen of te verlagen.
3. Afstemknop 4. Frequentie-indicator	• Draai de draaiknop om op een radiostation af te stemmen. De indicator geeft de frequentie aan.
5. AC-ingang	• Sluit om het apparaat te voeden het netsnoer op de AC-ingang van het apparaat en op de wandcontactdoos aan.
6. Hoofdtelefoonaansluiting	• Sluit de hoofdtelefoon op de hoofdtelefoonaansluiting aan. Opmerking: Gebruik geen hoofdtelefoons bij een hoog volumeniveau om gehoorbeschadiging te voorkomen.
7. Batterijcompartiment	• Open het batterijcompartiment. • Plaats de batterijen (3x R14/UM2/C) in het batterijcompartiment. • Sluit het batterijcompartiment.
8. Antenne	• Verleng de antenne voor de best mogelijke radio-ontvangst.
9. Draaggreep	

Veiligheid

Algemene veiligheid

- Lees voor gebruik de handleiding zorgvuldig door. Bewaar de handleiding voor latere raadpleging.
- De fabrikant is niet aansprakelijk voor gevolgschade of voor schade aan eigendommen of personen veroorzaakt door het niet naleven van de veiligheidsinstructies en door verkeerd gebruik van het apparaat.
- Gebruik het apparaat uitsluitend voor de beoogde doeleinden. Gebruik het apparaat niet voor andere doeleinden dan beschreven in de handleiding.
- Gebruik het apparaat niet als een onderdeel beschadigd of defect is. Vervang een beschadigd of defect apparaat onmiddellijk.
- Het apparaat is uitsluitend geschikt voor gebruik binnenshuis. Gebruik het apparaat niet buitenshuis.
- Het apparaat is uitsluitend geschikt voor huishoudelijk gebruik. Gebruik het apparaat niet voor commerciële doeleinden.
- Gebruik het apparaat niet op plaatsen met een hoge luchtvochtigheid, zoals badkamers en zwembaden.
- Gebruik het apparaat niet in de buurt van badkuipen, douches, wastafels of andere voorzieningen die water bevatten.
- Gebruik geen timer of afzonderlijk afstandsbedieningssysteem om het apparaat automatisch uit te schakelen.
- Bedek het apparaat niet.
- Plaats het apparaat op een stabiele, vlakke ondergrond.
- Houd het apparaat uit de buurt van brandbare objecten.

Elektrische veiligheid

CAUTION
RISK OF ELECTRIC SHOCK
DO NOT OPEN

- Dit product mag voor onderhoud uitsluitend door een erkende technicus worden geopend om het risico op elektrische schokken te verkleinen.
- Koppel het product los van het stopcontact en van andere apparatuur als zich problemen voordoen.
- Gebruik het apparaat niet als het netsnoer of de netstekker beschadigd of defect is. Indien het netsnoer of de netstekker beschadigd of defect is, moet het onderdeel door de fabrikant of een erkend servicecentrum worden vervangen.
- Controleer voor gebruik altijd of de netspanning overeenkomt met de spanning op het typeplaatje van het apparaat.
- Verplaats het apparaat niet door aan het netsnoer te trekken. Zorg dat het netsnoer niet in de war kan raken.
- Dompel het apparaat, het netsnoer of de netstekker niet onder in water of andere vloeistoffen.
- Laat het apparaat niet onbeheerd achter terwijl de netstekker op de netvoeding is aangesloten.
- Gebruik geen verlengsnoer.

Reiniging en onderhoud

Waarschuwing!

- Schakel voor reiniging en onderhoud altijd het apparaat uit, verwijder de netstekker uit het stopcontact en wacht tot het apparaat is afgekoeld.
- Gebruik geen reinigingsmiddelen of schuurmiddelen.
- Reinig niet de binnenzijde van het apparaat.
- Probeer het apparaat niet te repareren. Indien het apparaat niet juist werkt, vervang het dan door een nieuw apparaat.
- Dompel het apparaat niet onder in water of andere vloeistoffen.

- Reinig de buitenzijde van het apparaat met een zachte, vochtige doek. Droog het apparaat grondig af met een schone, droge doek.
- Reinig de ventilatieopeningen met een zachte borstel.

Support

Breng voor hulp of als u een opmerking of suggestie heeft een bezoek aan www.nedis.com/support

Deutsch - Beschreibung

1. Ein-/Aus-Schalter	• Um das Gerät einzuschalten, stellen Sie den Schalter auf "FM". • Um das Gerät auszuschalten, stellen Sie den Schalter auf "OFF".
2. Lautstärkeregler	• Drehen Sie den Regler, um die Lautstärke zu erhöhen oder zu verringern.
3. Tuning-Regler 4. Frequenzanzeige	• Drehen Sie den Regler, um einen Radiosender einzustellen. Die Anzeige zeigt die Frequenz an.
5. AC-Eingang	• Zur um das Gerät mit Spannung zu versorgen, verbinden Sie das Netzkabel mit dem AC-Eingang des Geräts und mit der Wandsteckdose.
6. Kopfhörerbuchse	• Verbinden Sie den Kopfhörer mit der Kopfhörerbuchse. Hinweis: Verwenden Sie keine Kopfhörer mit hoher Lautstärke, um Hörschäden zu vermeiden.
7. Batteriefach	• Öffnen Sie das Batteriefach. • Legen Sie die Batterien (3x R14/UM2/C) in das Batteriefach ein. • Schließen Sie das Batteriefach.
8. Antenne	• Ziehen Sie die Antenne aus, um den bestmöglichen Radioempfang zu erzielen.
9. Tragegriff	

Sicherheit

Allgemeine Sicherheit

- Lesen Sie die Bedienungsanleitung vor dem Gebrauch genau durch. Bitte bewahren Sie die Bedienungsanleitung zur späteren Bezugnahme auf.
- Der Hersteller ist nicht schadensersatzpflichtig für Folgeschäden, Sachschäden oder Personenverletzungen, die durch die Nichtbeachtung der Sicherheitshinweise und durch unsachgemäße Handhabung des Gerätes entstanden sind.
- Verwenden Sie das Gerät nur bestimmungsgemäß. Verwenden Sie das Gerät nur für den in dieser Bedienungsanleitung beschriebenen Zweck.
- Verwenden Sie das Gerät nicht, falls ein Teil beschädigt oder defekt ist. Ist das Gerät beschädigt oder defekt, erneuern Sie es unverzüglich.
- Das Gerät eignet sich nur zur Verwendung in Innenräumen. Verwenden Sie das Gerät nicht im Freien.
- Das Gerät eignet sich nur für den Hausgebrauch. Verwenden Sie das Gerät nicht für den gewerblichen Gebrauch.
- Verwenden Sie das Gerät nicht an Orten mit hoher Feuchtigkeit wie beispielsweise Badezimmern oder Schwimmbädern.
- Verwenden Sie das Gerät nicht in der Nähe von Badewannen, Duschen, Becken oder anderen Behältnissen, die Wasser enthalten.
- Verwenden Sie keine Zeitschaltuhr und kein separates Fernbedienungssystem, das das Gerät automatisch einschaltet.
- Decken Sie das Gerät nicht ab.
- Stellen Sie das Gerät auf einer stabilen flachen Oberfläche auf.
- Halten Sie das Gerät von entzündlichen Gegenständen fern.

Elektrische Sicherheit

CAUTION
RISK OF ELECTRIC SHOCK
DO NOT OPEN

- Um die Gefahr eines elektrischen Schlags zu verringern, sollte dieses Produkt bei erforderlichen Servicearbeiten ausschließlich von einem autorisierten Techniker geöffnet werden.
- Bei Problemen trennen Sie das Gerät bitte von der Spannungsversorgung und von anderen Geräten.
- Verwenden Sie das Gerät nicht, falls das Netzkabel oder der Netzstecker beschädigt oder defekt ist. Ist das Netzkabel oder der Netzstecker beschädigt oder defekt, muss das Netzkabel oder der Netzstecker vom Hersteller oder einem autorisierten Service-Partner erneuert werden.
- Vergewissern Sie sich stets vor dem Gebrauch, dass die Netzspannung mit der Spannung auf dem Typenschild des Geräts übereinstimmt.
- Bewegen Sie das Gerät nicht durch Ziehen am Netzkabel. Achten Sie darauf, dass sich das Netzkabel nicht verwickeln kann.
- Tauchen Sie das Gerät, das Netzkabel oder den Netzstecker nicht in Wasser oder andere Flüssigkeiten ein.
- Lassen Sie das Gerät nicht unbeaufsichtigt, während der Netzstecker mit dem Stromnetz verbunden ist.
- Verwenden Sie kein Verlängerungskabel.

Reinigung und Pflege

Warnung!

- Schalten Sie das Gerät vor der Reinigung oder Pflege immer aus, ziehen Sie den Netzstecker aus der Wandsteckdose und warten Sie, bis sich das Gerät abgekühlt hat.
- Verwenden Sie keine Lösungs- oder Scheuermittel.
- Reinigen Sie das Gerät nicht von innen.
- Versuchen Sie nicht, das Gerät zu reparieren. Falls das Gerät nicht einwandfrei arbeitet, tauschen Sie es gegen ein neues aus.
- Tauchen Sie das Gerät nicht in Wasser oder andere Flüssigkeiten ein.

- Reinigen Sie das Äußere des Geräts mit einem weichen feuchten Tuch. Trocknen Sie das Gerät gründlich mit einem sauberen trockenen Tuch ab.
- Reinigen Sie die Belüftungsöffnungen mit einer weichen Bürste.

Hilfe

Wenn Sie weitere Hilfe benötigen oder Kommentare oder Vorschläge für uns haben, gehen Sie bitte auf www.nedis.com/support

Español - Descripción

1. Interruptor de encendido/apagado	• Para encender el dispositivo, sitúe el interruptor en la posición "FM". • Para apagar el dispositivo, sitúe el interruptor en la posición "OFF".
2. Mando de control de volumen	• Gire el mando para aumentar o disminuir el volumen.
3. Mando de control de sintonización 4. Indicador de frecuencia	• Gire el mando para sintonizar una emisora de radio. El indicador indica la frecuencia.
5. Entrada CA	• Para alimentar el dispositivo, conecte el cable de red a la entrada CA del dispositivo y a la toma de pared.
6. Toma de auriculares	• Conecte los auriculares a la toma de auriculares. Nota: No utilice auriculares a niveles elevados de volumen para evitar daños auditivos.
7. Compartimento de las pilas	• Abra el compartimento de las pilas. • Introduzca las pilas (3x R14/UM2/C) en el compartimento de las pilas. • Cierre el compartimento de las pilas.
8. Antena	• Extienda la antena para obtener la mejor recepción de radio posible.
9. Asa de transporte	

Seguridad

Seguridad general

- Lea el manual detenidamente antes del uso. Conserve el manual en caso de futura necesidad.
- El fabricante no es responsable de daños consecuentes o de daños en la propiedad o en las personas causados por no seguir estas instrucciones de seguridad y por un uso inadecuado de este dispositivo.
- Utilice el dispositivo únicamente para su uso previsto. No utilice el dispositivo con una finalidad distinta a la descrita en el manual.
- No utilice el dispositivo si alguna pieza ha sufrido daños o tiene un defecto. Si el dispositivo ha sufrido daños o tiene un defecto, sustitúyalo inmediatamente.
- El dispositivo sólo es apto para uso en interiores. No utilice el dispositivo en exteriores.
- El dispositivo sólo es apto para uso doméstico. No utilice el dispositivo con fines comerciales.
- No utilice el dispositivo en lugares con un nivel alto de humedad, como baños y piscinas.
- No utilice el dispositivo cerca de bañeras, duchas, lavabos u otros recipientes que contengan agua.
- No utilice un temporizador o un sistema de control remoto separado que conecte el dispositivo automáticamente.
- No cubra el dispositivo.
- Coloque el dispositivo sobre una superficie estable y plana.
- Mantenga el dispositivo alejado de objetos inflamables.

Seguridad eléctrica

CAUTION
RISK OF ELECTRIC SHOCK
DO NOT OPEN

- Para reducir el peligro de descarga eléctrica, este producto sólo debería abrirlo un técnico autorizado cuando necesite reparación.
- Desconecte el producto de la toma de corriente y de los otros equipos si ocurriera algún problema.
- No utilice el dispositivo si el cable de red o el enchufe de red está dañado o es defectuoso. Si el cable de red o el enchufe de red está dañado o es defectuoso, éste debe ser sustituido por el fabricante o un servicio técnico autorizado.
- Antes del uso, compruebe siempre que la tensión de red sea la misma que se indica en la placa de características del dispositivo.
- No mueva el dispositivo tirando del cable de red. Asegúrese de que el cable de red no se enrede.
- No sumerja el dispositivo, el cable de red o el enchufe de red en agua ni otros líquidos.
- No deje el dispositivo desatendido cuando el enchufe de red esté conectado al suministro de red.
- No utilice un cable alargador.

Limpieza y mantenimiento

¡Advertencia!

- Antes de la limpieza o el mantenimiento, apague siempre el dispositivo, retire el enchufe de red de la toma de pared y espere hasta que se haya enfriado el dispositivo.
- No utilice disolventes de limpieza ni productos abrasivos.
- No limpie el interior del dispositivo.
- No intente reparar el dispositivo. Si el dispositivo no funciona correctamente, sustitúyalo por uno nuevo.
- No sumerja el dispositivo en agua ni otros líquidos.

- Limpie el exterior del dispositivo con un paño suave humedecido. Seque bien el dispositivo con un paño limpio y seco.
- Limpie las ranuras de ventilación con un cepillo suave.

Apoyo

Si necesita ayuda adicional o si tiene comentarios o sugerencias, visite www.nedis.com/support

Français - Description

1. Interrupteur marche/arrêt	• Pour allumer l'appareil, positionnez l'interrupteur sur "FM". • Pour éteindre l'appareil, positionnez l'interrupteur sur "OFF".
2. Molette de commande de volume	• Tournez la molette pour augmenter ou réduire le volume.
3. Molette de commande de syntonisation 4. Indicateur de fréquence	• Tournez la molette pour syntoniser une station de radio. L'indicateur affiche la fréquence.
5. Entrée CA	• Pour alimenter l'appareil, connectez le cordon secteur à l'entrée CA de l'appareil et à la prise murale.
6. Prise casque	• Connectez le casque à la prise casque. Remarque : N'utilisez pas les écouteurs à des niveaux de volume élevés pour éviter tout dommage auditif.
7. Compartiment de pile	• Ouvrez le compartiment de pile. • Insérez les piles (3x R14/UM2/C) dans le compartiment de pile. • Fermez le compartiment de pile.
8. Antenne	• Étendez l'antenne pour la meilleure réception radio possible.
9. Poignée de transport	

Sécurité

Sécurité générale

- Lisez attentivement le manuel avant usage. Conservez le manuel pour toute référence ultérieure.
- Le fabricant décline toute responsabilité pour les dommages ou blessures consécutifs causés par le non-respect des consignes de sécurité et d'une utilisation inappropriée de l'appareil.
- Utilisez l'appareil uniquement pour son usage prévu. N'utilisez pas l'appareil à d'autres fins que celles décrites dans le manuel.
- N'utilisez pas l'appareil si une pièce quelconque est endommagée ou défectueuse. Si l'appareil est endommagé ou défectueux, remplacez-le immédiatement.
- L'appareil est conçu exclusivement pour une utilisation en intérieur. N'utilisez pas l'appareil à l'extérieur.
- L'appareil est conçu exclusivement pour un usage domestique. N'utilisez pas l'appareil à des fins commerciales.
- N'utilisez pas l'appareil dans des endroits très humides, ainsi les salles de bains et piscines.
- N'utilisez pas l'appareil à proximité d'une baignoire, d'une douche, d'un lavabo ou d'autres récipients contenant de l'eau.
- N'utilisez pas une minuterie ou une télécommande de mise en marche automatique de l'appareil.
- Ne couvrez pas l'appareil.
- Placez l'appareil sur une surface stable et plane.
- Maintenez l'appareil à l'écart des objets inflammables.

Sécurité électrique

CAUTION
RISK OF ELECTRIC SHOCK
DO NOT OPEN

- Pour réduire le risque de choc électrique, ce produit doit être ouvert uniquement par un technicien qualifié si une réparation s'impose.
- Débranchez l'appareil et les autres équipements du secteur s'il y a un problème.
- N'utilisez pas l'appareil si le cordon d'alimentation ou la fiche secteur est endommagé ou défectueux. Si le cordon d'alimentation ou la fiche secteur est endommagé ou défectueux, il doit être remplacé par le fabricant ou par un réparateur agréé.
- Avant toute utilisation, vérifiez que la tension du secteur correspond à celle indiquée sur la plaque signalétique de l'appareil.
- Ne déplacez pas l'appareil en le tirant par le cordon d'alimentation. Assurez-vous que le cordon d'alimentation ne s'enchevêtre pas.
- N'immergez pas l'appareil, le cordon d'alimentation ou la fiche secteur dans l'eau ou d'autres liquides.
- Ne laissez pas l'appareil sans surveillance si la fiche secteur est branchée.
- N'utilisez aucune rallonge.

Nettoyage et entretien

Avertissement !

- Avant le nettoyage ou l'entretien, arrêtez toujours l'appareil, débranchez la fiche secteur de la prise murale et attendez que l'appareil refroidisse.
- N'utilisez pas de solvants ni de produits abrasifs.
- Ne nettoyez pas l'intérieur de l'appareil.
- Ne tentez pas de réparer l'appareil. Si l'appareil fonctionne mal, remplacez-le par un neuf.
- Ne plongez pas l'appareil dans l'eau ou autres liquides.

- Nettoyez l'extérieur de l'appareil avec un chiffon doux et humide. Séchez soigneusement l'appareil avec un chiffon propre et sec.
- Nettoyez les ouvertures de ventilation avec une brosse douce.

Support

Si vous avez des commentaires, des suggestions ou besoin d'aide, veuillez visiter www.nedis.com/support

Italiano - Descrizione

1. Interruttore on/off	• Per accendere il dispositivo, impostare l'interruttore su "FM". • Per spegnere il dispositivo, impostare l'interruttore su "OFF".
2. Selettore di controllo del volume	• Ruotare il selettore per aumentare o diminuire il volume.
3. Selettore di controllo della sintonizzazione 4. Indicatore di frequenza	• Ruotare il selettore per sintonizzare una stazione radio. L'indicatore mostra la frequenza.
5. Ingresso CA	• Collegare il cavo di alimentazione all'ingresso CC del dispositivo e alla presa a parete per alimentare il dispositivo.
6. Jack per cuffie	• Collegare le cuffie all'apposito jack. Nota: Per evitare danni all'udito, non utilizzare le cuffie a volume elevato.
7. Vano batterie	• Aprire il vano batterie. • Inserire le batterie (3x R14/UM2/C) nel vano batterie. • Chiudere il vano batterie.
8. Antenna	• Estendere l'antenna per ottenere una ricezione radio ottimale.
9. Maniglia per il trasporto	

Sicurezza

Sicurezza generale

- Leggere il manuale con attenzione prima dell'uso. Conservare il manuale per riferimenti futuri.
- Il fabbricante non è responsabile per eventuali danni consequenziali o per danni a cose o persone derivanti dall'inosservanza delle istruzioni sulla sicurezza o dall'uso improprio del dispositivo.
- Utilizzare il dispositivo solo per gli scopi previsti. Non utilizzare il dispositivo per scopi diversi da quelli descritti nel manuale.
- Non utilizzare il dispositivo se presenta parti difettose. Se il dispositivo è danneggiato o difettoso, sostituirlo immediatamente.
- Questo dispositivo è adatto solo per uso in ambienti interni. Non utilizzare il dispositivo all'aperto.
- Questo dispositivo è adatto solo per uso in ambienti domestici. Non utilizzare il dispositivo per scopi commerciali.
- Non utilizzare il dispositivo in posizioni con un elevato tasso di umidità come bagni o piscine.
- Non utilizzare il dispositivo in prossimità di vasche da bagno, docce, lavandini o altri recipienti contenenti acqua.
- Non utilizzare un timer o un telecomando separato per accendere automaticamente il dispositivo.
- Non coprire il dispositivo.
- Collocare il dispositivo su una superficie stabile e piana.
- Tenere il dispositivo a distanza da oggetti infiammabili.

Sicurezza elettrica

CAUTION
RISK OF ELECTRIC SHOCK
DO NOT OPEN

- Per ridurre il rischio di scosse elettriche, il presente prodotto deve essere aperto solo da un tecnico autorizzato, nel caso sia necessario ripararlo.
- Scollegare il prodotto dall'alimentazione e da altri apparecchi se dovesse esserci un problema.
- Non utilizzare il dispositivo in presenza di danni o difetti al cavo o alla spina di alimentazione. Se il cavo o la spina di alimentazione è danneggiato o difettoso, deve essere sostituito dal fabbricante o da un centro riparazioni autorizzato.
- Prima dell'uso verificare sempre che la tensione di alimentazione corrisponda a quella indicata sulla targhetta nominale del dispositivo.
- Non spostare il dispositivo tirandolo per il cavo di alimentazione. Verificare che il cavo non possa aggrovigliarsi.
- Non immergere il dispositivo, il cavo o la spina di alimentazione in acqua o altri liquidi.
- Non lasciare il dispositivo incustodito con la spina collegata alla rete di alimentazione.
- Non utilizzare cavi di prolunga.

Pulizia e manutenzione

Attenzione!

- Prima di qualsiasi intervento di pulizia o manutenzione, spegnere sempre il dispositivo, rimuovere la spina dalla presa a parete e attendere che il dispositivo si sia raffreddato.
- Non utilizzare solventi detergenti o abrasivi.
- Non pulire l'interno del dispositivo.
- Non cercare di riparare il dispositivo. Se il dispositivo non funziona correttamente, sostituirlo con uno nuovo.
- Non immergere il dispositivo in acqua o in altri liquidi.

- Pulire l'esterno del dispositivo con un panno morbido e umido. Asciugare a fondo il dispositivo con un panno pulito e asciutto.
- Pulire le aperture di ventilazione con una spazzola morbida.

Assistenza

Per ulteriore assistenza o per fornire commenti o suggerimenti visitare il sito www.nedis.com/support

Português - Descrição

1. Interruptor de ligar/desligar	• Para ligar o dispositivo, coloque o interruptor na posição "FM". • Para desligar o dispositivo, coloque o interruptor na posição "OFF".
2. Botão de controlo de volume	• Rode o botão para aumentar ou reduzir o volume.
3. Botão de controlo de sintonização 4. Indicador de frequência	• Rode o botão para sintonizar uma estação de rádio. O indicador indica a frequência.
5. Entrada CA	• Para alimentar o dispositivo, ligue o cabo de alimentação à entrada CC do dispositivo e à tomada de parede.
6. Tomada para auscultadores	• Ligue os auscultadores à tomada para auscultadores. Nota: Não utilize os auscultadores com níveis de volume altos para evitar problemas auditivos.
7. Compartimento das pilhas	• Abra o compartimento das pilhas. • Coloque as pilhas (3x R14/UM2/C) no compartimento das pilhas. • Feche o compartimento das pilhas.
8. Antena	• Estique a antena para obter a melhor receção de rádio possível.
9. Pega para transporte	

Segurança

Segurança geral

- Leia atentamente o manual de instruções antes de utilizar. Guarde o manual para consulta futura.
- O fabricante não se responsabiliza por danos indiretos ou por danos em bens ou pessoas provocados pela inobservância das instruções de segurança e utilização indevida do dispositivo.
- Utilize o dispositivo apenas para a finalidade a que se destina. Não utilize o dispositivo para outras finalidades além das descritas no manual.
- Não utilize o dispositivo caso tenha alguma peça danificada ou com defeito. Se o dispositivo estiver danificado ou tenha defeito, substitua imediatamente o dispositivo.
- O dispositivo destina-se apenas a utilização no interior. Não utilize o dispositivo no exterior.
- O dispositivo destina-se apenas a utilização doméstica. Não utilize o dispositivo para fins comerciais.
- Não utilize o dispositivo em locais com elevada humidade, tais como casas de banho e piscinas.
- Não utilize junto de banheiras, chuveiros, lavatórios ou outros recipientes que contenham água.
- Não utilize um temporizador ou qualquer outro sistema de controlo remoto separado que ligue o dispositivo automaticamente.
- Não cubra o dispositivo.
- Coloque o dispositivo sobre uma superfície plana e estável.
- Mantenha o dispositivo afastado de objetos inflamáveis.

Segurança elétrica

CAUTION
RISK OF ELECTRIC SHOCK
DO NOT OPEN

- Quando necessitar de reparação e para reduzir o risco de choque elétrico, este produto deve apenas ser aberto por um técnico autorizado.
- Desligue o produto da tomada de alimentação e outro equipamento se ocorrer um problema.
- Não utilize o dispositivo se o cabo de alimentação ou a ficha estiverem danificados ou com defeito. Se o cabo de alimentação ou a ficha estiverem danificados ou com defeito, têm de ser substituídos pelo fabricante ou um agente reparador autorizado.
- Antes de utilizar, verifique sempre se a tensão da rede é igual à tensão indicada na placa de classificação do dispositivo.
- Não desloque o dispositivo puxando-o pelo cabo de alimentação. Certifique-se de que o cabo de alimentação não fica emaranhado.
- Não mergulhe o dispositivo, o cabo de alimentação ou a ficha em água ou outros líquidos.
- Não deixe o dispositivo sem vigilância com a ficha ligada à corrente elétrica.
- Não utilize um cabo de extensão.

Limpeza e manutenção

Aviso!

- Antes da limpeza ou manutenção, desligue sempre o dispositivo, retire a ficha da tomada de parede e aguarde até que o dispositivo tenha arrefecido.
- Não utilize solventes de limpeza ou produtos abrasivos.
- Não limpe o interior do dispositivo.
- Não tente reparar o dispositivo. Se o dispositivo não funcionar corretamente, substitua-o por um dispositivo novo.
- Não mergulhe o dispositivo em água ou outros líquidos.

- Limpe o exterior do dispositivo utilizando um pano húmido macio. Seque minuciosamente o dispositivo com um pano limpo e seco.
- Limpe as aberturas de ventilação com uma escova suave.

Suporte

Se necessitar de ajuda adicional ou tiver comentários ou sugestões, por favor visite www.nedis.com/support

Dansk – Beskrivelse

1. Tænd/sluk-kontakt	• Tænd for enheden ved at stille kontakten på "FM". • Sluk for enheden ved at stille kontakten på "OFF".
2. Lydstyrke-kontrolskive	• Drej på skiven for at øge eller sænke lydstyrken.
3. Indstillingsskive 4. Frekvensindikator	• Drej på skiven for at stille ind på en radiostation. Indikatoren viser frekvensen.
5. AC-indgang	• Tænd for enheden ved at tilslutte el-ledningen til DC-indgangen på enheden og til vægstikket.
6. Stik til hovedtelefoner	• Tilslut hovedtelefonerne ved hjælp af stikket til hovedtelefoner. Bemærk: Man bør ikke bruge høretelefoner på høj lydstyrke for at undgå høreskader.
7. Batterirum	• Åbn batterirummet. • Sæt batterierne (3x R14/UM2/C) i batterirummet. • Luk batterirummet.
8. Antenne	• Træk antennen ud for at opnå den bedst mulige radiomodtagelse.
9. Bærehåndtag	

Sikkerhed

Generel sikkerhed

- Læs vejledningen omhyggeligt før brug. Gem vejledningen til fremtidig brug.
- Fabrikanten kan ikke holdes ansvarlig for skader der opstår på ejendom eller personer, på grund af manglende overholdelse af sikkerhedsvejledninger og forkert brug af enheden.
- Brug kun enheden til de tilsigtede formål. Brug ikke enheden til andre formål end dem, som er beskrevet i vejledningen.
- Brug ikke enheden, hvis den har beskadigede eller defekte dele. Hvis enheden er beskadiget eller defekt, skal den omgående udskiftes.
- Enheden er kun beregnet til indendørs brug. Brug ikke enheden udendørs.
- Enheden er kun beregnet til hjemmebrug. Brug ikke enheden til kommercielle formål.
- Brug ikke enheden på meget fugtige steder som f.eks. badeværelser og ved svømmebassiner.
- Brug ikke enheden nær ved badekar, brusebade, vandfade eller andre kar der indeholder vand.
- Brug ikke en timer eller et separat fjernbetjeningssystem, som tænder enheden automatisk.
- Dæk ikke enheden til.
- Placér enheden på en stabil, flad overflade.
- Hold lampen væk fra brændbare genstande.

Elektrisk sikkerhed

CAUTION
RISK OF ELECTRIC SHOCK
DO NOT OPEN

- For at nedsætte risikoen for elektrisk stød, må dette produkt kun åbnes af en autoriseret tekniker, når service er nødvendig.
- Tag produktet ud af stikkontakten og andet udstyr, hvis der opstår et problem.
- Brug ikke enheden, hvis netledningen eller netstikket er beskadiget eller defekt. Hvis netledningen eller netstikket er beskadiget eller defekt, skal den udskiftes af fabrikanten, eller en autoriseret tekniker.
- Kontroller altid, at netspændingen er den samme som spændingen angivet på ydelsesskiltet af enheden før brug.
- Flyt ikke enheden ved at trække i netledningen. Kontroller at netledningen ikke kan blive filtret sammen.
- Sænk ikke enheden, netledningen eller netstikket ned i vand eller andre væsker.
- Efterlad ikke enheden uden opsyn, når netstikket er tilsluttet til en stikkontakt.
- Brug ikke forlængerledning.

Rengøring og vedligeholdelse

Advarsel!

- Før rengøring eller vedligeholdelse, skal enheden altid være slukket, tag stikket ud af stikkontakten og vent indtil enheden er kølet ned.
- Brug ikke opløsningsmidler eller slibende rengøringsmidler.
- Rengør ikke enheden indvendigt.
- Forsøg ikke at reparere enheden. Hvis enheden ikke fungerer korrekt, skal den udskiftes med en ny enhed.
- Sænk ikke enheden ned i vand eller andre væsker.

- Rengør enheden udvendigt med en blød, fugtig klud. Tør enheden grundigt af med en ren, tør klud.
- Rengør ventilationsåbningerne med en blød børste.

Support

Hvis du har brug for yderligere hjælp, eller hvis du har kommentarer eller forslag, beder vi dig besøge www.nedis.com/support

Norsk - Beskrivelse

1. På/av-bryter	• For å slå på enheten, sett bryteren til "FM". • For å slå av enheten, sett bryteren til "OFF".
2. Volumhjul	• Drei skiven for å øke eller senke volumet.
3. Søkehjul 4. Frekvensindikator	• Drei skiven for å søke opp en radiostasjon. Indikatoren viser frekvensen.
5. AC-inngang	• For å gi strøm til enheten, koble strømkabelen til AC-kontakten på enheten og en stikkontakt.
6. Hodetelefonkontakt	• Koble hodetelefonene til hodetelefonkontakten. Merk: Ikke bruk hodetelefoner med høyt volumnivå, da det kan føre til hørselsskade.
7. Batterirom	• Åpne batterirommet. • Sett inn batteriene (3x R14/UM2/C) i batterikammeret. • Lukk batterirommet.
8. Antenne	• Trekk ut antennen for best mulig radiosignal.
9. Bærehåndtak	

Sikkerhet

Generell sikkerhet

- Les bruksanvisningen nøye før bruk. Oppbevar bruksanvisningen for fremtidig bruk.
- Produsenten er ikke ansvarlig for påfølgende skade eller for skade på eiendom eller person som følge av manglende overholdelse av sikkerhetsanvisningene og feil bruk av enheten.
- Bruk bare enheten for det tiltenkte formålet. Ikke bruk enheten til andre formål enn det som er beskrevet i bruksanvisningen.
- Ikke bruk enheten hvis noen del er skadet eller defekt. Enheten må erstattes umiddelbart hvis den er skadet eller defekt.
- Enheten er kun ment for innendørs bruk. Ikke bruk enheten utendørs.
- Enheten er kun for innendørs bruk. Ikke bruk enheten i forretningsøyemed.
- Ikke bruk enheten på steder med høy luftfuktighet, som på bad og ved svømmebasseng.
- Ikke bruk enheten i nærheten av badekar, dusj, håndvask eller andre vannbeholdere.
- Ikke bruk enheten tidtaker eller et separat fjernkontrollsystem som slår på enheten automatisk.
- Ikke dekk til enheten.
- Plasser enheten på en jevn, flat overflate.
- Hold enheten borte fra brennbare gjenstander.

Elektrisk sikkerhet

CAUTION
RISK OF ELECTRIC SHOCK
DO NOT OPEN

- For å redusere faren for strømstøt, skal dette produktet bare åpnes av en autorisert tekniker når vedlikehold er nødvendig.
- Koble produktet fra strømmen og annet utstyr dersom et problem oppstår.
- Ikke bruk enheten hvis strømkabelen eller støpselet er skadet eller på andre måter defekt. Hvis strømkabelen eller støpselet er skadet eller defekt, må disse byttes ut av produsenten eller et autorisert serviceverksted.
- Før bruk må det alltid sjekkes at nettspenningen er den samme som spenningen som er merket på enheten.
- Ikke flytt på enheten ved å trekke i strømkabelen. Pass på at strømkabelen ikke blir viklet inn i noe.
- Enheten, støpselet og strømkabelen må aldri senkes i vann eller andre væsker.
- Ikke la enheten bli liggende uten tilsyn når støpselet koblet til stikkontakten.
- Ikke bruk forlengelsesledning.

Rengjøring og vedlikehold

Advarsel!

- Før rengjøring eller vedlikehold må enheten slås av og støpselet må tas ut fra stikkontakten, og enheten må kjøles ned.
- Ikke bruk rensemidler eller skuremidler.
- Ikke rengjør innsiden av enheten.
- Ikke prøv å reparere enheten. Hvis enheten ikke fungerer som den skal, erstatt den med en ny enhet.
- Ikke senk enheten i vann eller annen væske.

- Rengjør utsiden av enheten med en myk, fuktig klut. Tørk enheten grundig med en tørr, ren klut.
- Rengjør ventilasjonsåpningene med en fin børste.

Support

Hvis du trenger ytterligere hjelp eller har kommentarer eller forslag, vennligst gå inn på www.nedis.com/support

Svenska - Beskrivning

1. På/av-brytare	• För att sätta på enheten, ställ brytaren vid "FM". • För att stänga av enheten, ställ brytaren vid "OFF".
2. Volymvred	• Vrid på hjulet för att öka eller minska volymen.
3. Inställningsvred 4. Frekvensindikator	• Vrid på vredet för att ställa in en radiostation. Indikatorerna anger frekvensen.
5. AC-ingång	• För att driva enheten, anslut nätsladden till enhetens AC-ingång och till vägguttaget.
6. Hörlursuttag	• Anslut hörlurarna till hörlursuttaget. OBS: Använd inte hörlurar med hög volym för att förhindra hörselskador.
7. Batterifack	• Öppna batterifacket. • Sätt i batterierna (3x R14/UM2/C) i batterifacket. • Stäng batterifacket.
8. Antenn	• Dra ut antennen för bästa möjliga radiomottagning.
9. Bärhandtag	

Säkerhet

Allmän säkerhet

- Läs bruksanvisningen noga innan användning. Behåll bruksanvisningen för att kunna använda den igen.
- Tillverkaren är inte ansvarig för följdskador eller för skador på egendom eller personer som orsakas av att säkerhetsföreskrifterna inte följs och av felaktig användning av enheten.
- Använd endast enheten för dess avsedda syfte. Använd inte enheten till andra ändamål än dem som beskrivs i denna bruksanvisning.
- Använd inte enheten om någon del är skadad eller felaktig. Om enheten är skadad eller felaktig ska den bytas ut omedelbart.
- Enheten är bara avsedd för inomhusanvändning. Använd inte enheten utomhus.
- Enheten är endast avsedd för inomhusanvändning. Använd inte för kommersiella ändamål.
- Använd inte enheten på platser med hög luftfuktighet, så som badrum och vid pooler.
- Använd inte enheten nära badkar, duschar, bassänger eller andra kärl innehållande vatten.
- Använd inte en timer eller en separat fjärrstyrt system som sätter på enheten automatiskt.
- Täck inte över enheten.
- Placera enheten på en stabil, platt yta.
- Håll enheten borta från brandfarliga föremål.

Elsäkerhet

CAUTION
RISK OF ELECTRIC SHOCK
DO NOT OPEN

- För att minska risken för elektriska stötar bör denna produkt endast öppnas av behörig tekniker när service behövs.
- Dra ut nätkabeln från vägguttaget och koppla ur all annan utrustning om något problem skulle uppstå.
- Används inte enheten om nätkabeln eller nätkontakten är skadad eller defekt. Om nätkabeln eller nätkontakten är skadad eller defekt, måste den bytas ut av tillverkaren eller en auktoriserad reparatör.
- Kolla alltid om nätströmmen är den samma som strömgraderingen på enheten innan användning.
- Förflytta inte på enheten genom att dra i nätkabeln. Se till att nätkabeln inte kan trassla in sig.
- Doppa inte enheten, nätkabeln eller nätkontakten i vatten eller någon annan vätska.
- Lämna inte enheten oövervakad medan nätkontakten är ansluten till vägguttaget.
- Använd ej förlängningskabel.

Rengöring och underhåll

Varning!

- Innan rengöring eller underhåll, se till att du har stängt av enheten, tagit ur nätkontakten ur vägguttaget och vänta tills enheten har kylts av.
- Använd inga rengöringsmedel som innehåller lösningsmedel eller slipmedel.
- Rengör inte enhetens insida.
- Försök inte att reparera enheten. Byt ut enheten mot en ny om den inte fungerar som den ska.
- Doppa inte enheten i vatten eller andra vätskor.

- Rengör enhetens utsida med en mjuk fuktad trasa. Torka noggrant enheten med en ren, torr trasa.
- Rengör ventilttionsöppningarna med en fin borste.

Support

Om du behöver mer hjälp eller har kommentarer eller förslag, besök www.nedis.com/support

Suomi - Kuvaus

1. Virtakytkin	• Käynnistä laite asettamalla kytkin FM-asentoon. • Sammuta laite asettamalla kytkin OFF-asentoon.
2. Äänenvoimakkuuden säädin	• Lisää tai vähennä äänenvoimakkuutta kääntämällä säädintä.
3. Virityssäädin 4. Taajuusnäyttö	• Viritä radioasema kääntämällä valitsinta. Merkkivalo osoittaa taajuuden.
5. AC-tulo	• Käynnistä laite liittämällä verkkojohto laitteen AC-tuloon ja seinäpistorasiaan.
6. Kuulokkeiden liitin	• Liitä kuulokkeet kuulokeliittimeen. Huomaa: Estä kuulovauriot. Älä käytä korvakuulokkeita suurilla äänenvoimakkuuksilla.
7. Paristokotelo	• Avaa paristokotelo. • Laita paristot (3x R14/UM2/C) paristokoteloon. • Sulje paristokotelo.
8. Antenni	• Vedä antenni ulos saadaksesi parhaan mahdollisen radiovastaanoton.
9. Kantokahva	

Turvallisuus

Yleinen turvallisuus

- Lue käyttöopas huolella ennen käyttöä. Säilytä käyttöopas tulevaa käyttöä varten.
- Valmistaja ei ole vastuussa henkilöille tai omaisuudelle aiheutuvista vahingoista, jos ne johtuvat turvallisuusohjeiden laiminlyönnistä tai laitteen sopimattomasta käytöstä.
- Käytä laitetta vain sille tarkoitettuun käyttötarkoitukseen. Älä käytä laitetta muuhun kuin käyttöoppaassa kuvattuun tarkoitukseen.
- Älä käytä laitetta, jos jokin sen osa on vioittunut tai viallinen. Jos laite on vioittunut tai viallinen, vaihda laite välittömästi.
- Laite sopii vain sisäkäyttöön. Älä käytä laitetta ulkona.
- Laite sopii vain kotikäyttöön. Älä käytä laitetta kaupallisiin tarkoituksiin.
- Älä käytä laitetta paikoissa, kuten kylpyhuoneissa ja uima-allashuoneissa, joissa on korkea suhteellinen kosteus.
- Älä käytä laitetta kylpyammeiden, suihkujen, pesualtaiden tai muiden vettä sisältävien esineiden lähellä.
- Älä käytä ajastinta tai erillistä kauko-ohjausjärjestelmää, joka kytkee laitteen päälle automaattisesti.
- Älä peitä laitetta.
- Aseta laite vakaalle tasapinnalle.
- Pidä laite pois palavien materiaalien läheisyydestä.

Sähköturvallisuus

CAUTION
RISK OF ELECTRIC SHOCK
DO NOT OPEN

- Sähköiskun riskin pienentämiseksi, ainoastaan valtuutettu huoltohenkilö saa avata tämän laitteen huoltoa varten.
- Jos ongelmia ilmenee, irrota laite verkkovirrasta ja muista laitteista.
- Älä käytä laitetta, jos sen virtajohto tai pistoke on vioittunut tai viallinen. Jos virtajohto tai pistoke on vioittunut tai viallinen, valmistajan tia valtuutetun huollon on vaihdettava se.
- Tarkista aina ennen käyttöä, että sähköverkon jännite vastaa laitteen luokituskylttiin merkittyä jännitettä.
- Älä siirrä laitetta vetämällä virtajohdosta. Varmista, että virtajohto ei pääse takertumaan.
- Älä upota laitetta, virtajohtoa tai pistoketta veteen tai muuhun nesteeseen.
- Älä jätä laitetta valvomatta pistokkeen ollessa kytketty pistorasiaan.
- Älä käytä jatkojohtoa.

Puhdistus ja huolto

Varoitus!

- Sammuta laite, irrota pistoke pistorasiasta ja odota, että laite jäähtyy, ennen kuin puhdistat tai huollat sitä.
- Älä käytä liuottimia tai hankausaineita.
- Älä puhdista laitteen sisäpuolta.
- Älä yritä korjata laitetta. Jos laite ei toimi asianmukaisesti, vaihda se uuteen.
- Älä upota laitetta veteen tai muuhun nesteeseen.

- Puhdista laite ulkopuolelta pehmeällä, kostealla liinalla. Kuivaa laite läpikotaisin puhtaalla kuivalla liinalla.
- Puhdista tuuletusaukot pehmeällä harjalla.

Tuki

Jos tarvitset apua tai jos sinulla on kommentteja tai ehdotuksia, käy osoitteessa: www.nedis.com/support

Ελληνικά - Περιγραφή

1. Διακόπτης on/off	• Για να ενεργοποιήσετε τη συσκευή, θέστε το διακόπτη στη θέση «FM». • Για να απενεργοποιήσετε τη συσκευή, θέστε το διακόπτη στη θέση «OFF».
2. Όργανο ελέγχου έντασης	• Γυρίστε το όργανο έντασης για να αυξήσετε ή μειώσετε την ένταση.
3. Όργανο ελέγχου συντονισμού 4. Ένδειξη συχνότητας	• Γυρίστε το όργανο για να συντονίσετε έναν ραδιοφωνικό σταθμό. Η ένδειξη υποδηλώνει τη συχνότητα.
5. Είσοδος AC	• Για να ενεργοποιήσετε τη συσκευή, συνδέστε το καλώδιο ρεύματος στην είσοδο AC της συσκευής και στην υποδοχή τοίχου.
6. Υποδοχή ακουστικών	• Συνδέστε τα ακουστικά στην υποδοχή ακουστικών. Σημείωση: Μην χρησιμοποιείτε ακουστικά με υψηλή ένταση για να αποτρέψετε βλάβη στην ακοή.
7. Θήκη μπαταριών	• Ανοίξτε τη θήκη μπαταριών. • Τοποθετήστε τις μπαταρίες (3x R14/UM2/C) στη θήκη μπαταριών. • Κλείστε τη θήκη μπαταριών.
8. Κεραία	• Επιμηκύνετε την κεραία για την καλύτερη δυνατή λήψη.
9. Λαβή μεταφοράς	

Ασφάλεια

Γενική ασφάλεια

- Διαβάστε το εγχειρίδιο προσεκτικά πριν από τη χρήση. Φυλάξτε το εγχειρίδιο για μελλοντική αναφορά.
- Ο κατασκευαστής δεν φέρει καμία ευθύνη για τυχόν επακόλουθες βλάβες ή άλλες υλικές και σωματικές βλάβες που ενδέχεται να προκληθούν λόγω της μη τήρησης των οδηγιών ασφαλείας και της ακατάλληλης χρήσης της συσκευής.
- Χρησιμοποιείτε τη συσκευή μόνο για τους προοριζόμενους σκοπούς. Μη χρησιμοποιείτε τη συσκευή για διαφορετικούς σκοπούς από τους περιγραφόμενους στο εγχειρίδιο.
- Μη χρησιμοποιείτε τη συσκευή, εάν οποιοδήποτε τμήμα της έχει ζημιά ή ελάττωμα. Εάν η συσκευή έχει ζημιά ή ελάττωμα, αντικαταστήστε την αμέσως.
- Η συσκευή ενδείκνυται μόνο για εσωτερική χρήση. Μη χρησιμοποιείτε τη συσκευή σε εξωτερικό χώρο.
- Η συσκευή ενδείκνυται μόνο για οικιακή χρήση. Μην χρησιμοποιείτε τη συσκευή για εμπορικούς σκοπούς.
- Μην χρησιμοποιείτε τη συσκευή σε τοποθεσίες με υψηλή υγρασία, όπως σε μπάνια και πισίνες.
- Μην χρησιμοποιείτε τη συσκευή κοντά σε μπανιέρες, ντουζιέρες, νιπτήρες ή άλλα δοχεία που περιέχουν νερό.
- Μην χρησιμοποιείτε χρονοδιακόπτη ή ξεχωριστό σύστημα τηλεχειρισμού, το οποίο ενεργοποιεί αυτόματα τη συσκευή.
- Μην καλύπτετε τη συσκευή.
- Τοποθετείτε τη συσκευή επάνω σε μια σταθερή, επίπεδη επιφάνεια.
- Διατηρείτε τη συσκευή μακριά από εύφλεκτα αντικείμενα.

Ηλεκτρική ασφάλεια

CAUTION
RISK OF ELECTRIC SHOCK
DO NOT OPEN

- Για να μειώσετε τον κίνδυνο ηλεκτροπληξίας, το προϊόν αυτό θα πρέπει να ανοιχθεί μόνο από εξουσιοδοτημένο τεχνικό όταν απαιτείται συντήρηση (σέρβις).
- Αποσυνδέστε το προϊόν από την πρίζα και άλλο εξοπλισμό αν παρουσιαστεί πρόβλημα.
- Μην χρησιμοποιείτε τη συσκευή, εάν το καλώδιο ρεύματος ή το φις έχουν φθαρεί ή είναι ελαττωματικά. Εάν το καλώδιο ρεύματος ή το φις έχουν φθορές ή είναι ελαττωματικά, πρέπει να αντικατασταθούν από τον κατασκευαστή ή από έναν εξουσιοδοτημένο αντιπρόσωπο επισκευών.
- Πριν από τη χρήση ελέγχετε πάντα εάν η τάση ρεύματος είναι η ίδια με την τάση στην πινακίδα τύπου της συσκευής.
- Μην μετακινείτε τη συσκευή τραβώντας την από το καλώδιο ρεύματος. Εξασφαλίζετε ότι το καλώδιο ρεύματος δεν μπορεί να μπερδευτεί.
- Μην βυθίζετε τη συσκευή, το καλώδιο ρεύματος ή το φις σε νερό ή άλλα υγρά.
- Μην αφήνετε τη συσκευή ανεπιτήρητη ενώ το βύσμα ρεύματος είναι συνδεδεμένο στην παροχή ρεύματος.
- Μην χρησιμοποιείτε καλώδιο επέκτασης.

Καθαρισμός και συντήρηση

Προειδοποίηση!

- Πριν από τον καθαρισμό ή τη συντήρηση, απενεργοποιείτε πάντα τη συσκευή, αφαιρείτε το φις από την υποδοχή τοίχου και περιμένετε έως ότου η συσκευή κρυώσει.
- Μη χρησιμοποιείτε διαλύτες ή λειαντικά.
- Μην καθαρίσετε το εσωτερικό της συσκευής.
- Μην επιχειρήσετε να επισκευάσετε τη συσκευή. Εάν η συσκευή δεν λειτουργεί σωστά, αντικαταστήστε την με μια νέα.
- Μη βυθίζετε τη συσκευή σε νερό ή άλλα υγρά.

- Καθαρίζετε το εξωτερικό της συσκευής χρησιμοποιώντας ένα μαλακό, νωπό πανί. Στεγνώνετε προσεκτικά τη συσκευή με ένα καθαρό, στεγνό πανί.
- Καθαρίζετε τα ανοίγματα εξαερισμού χρησιμοποιώντας μια μαλακιά βούρτσα.

Υποστήριξη

Εάν χρειάζεστε περαιτέρω βοήθεια ή επιθυμείτε να υποβάλετε σχόλια ή προτάσεις, επισκεφθείτε την ιστοσελίδα www.nedis.com/support

Polski - Opis

1. Przełącznik wł./wył	• Aby włączyć urządzenie, ustawić przełącznik w pozycji „FM". • Aby wyłączyć urządzenie, ustawić przełącznik w pozycji „OFF".
2. Pokrętło regulacji głośności	• Obróć pokrętło, aby zwiększyć lub zmniejszyć głośność.
3. Pokrętło regulacji strojenia 4. Wskaźnik częstotliwości	• Obrócić pokrętło, aby dostroić stację radiową. Wskaźnik pokazuje częstotliwość.
5. Wejście AC	• Aby włączyć urządzenie, należy podłączyć przewód zasilający do wejścia AC urządzenia i do gniazdka elektrycznego.
6. Gniazdo słuchawek	• Podłącz słuchawki do gniazda słuchawek. Uwaga: Nie używaj słuchawek przy dużym poziomie głośności, aby uniknąć uszkodzeniu słuchu.
7. Komora baterii	• Otwórz komorę baterii. • Włożyć baterie (3x R14/UM2/C) do komory baterii. • Zamknij komorę baterii.
8. Antena	• Rozszerz antenę, aby uzyskać najlepszy możliwy odbiór radia.
9. Uchwyt do przenoszenia	

Bezpieczeństwo

Ogólne zasady bezpieczeństwa

- Przed rozpoczęciem korzystania z urządzenia należy dokładnie przeczytać instrukcję. Zachowaj instrukcję do wykorzystania w przyszłości.
- Producent nie ponosi odpowiedzialności za uszkodzenia urządzenia lub obrażenia osób powstałe w wyniku nieprzestrzegania instrukcji dotyczących bezpieczeństwa i niewłaściwego użytkowania urządzenia.
- Urządzenie powinno być używane zgodnie ze swoim przeznaczeniem. Nie należy używać urządzenia w celach innych niż określono w instrukcji.
- Nie wolno korzystać z urządzenia, jeśli jakakolwiek część jest uszkodzona lub wadliwa. Jeśli urządzenie jest uszkodzone lub wadliwe, należy niezwłocznie wymienić urządzenie.
- Urządzenie nadaje się wyłącznie do użytku wewnętrznego. Nie używać urządzenia na zewnątrz.
- Urządzenie nadaje się wyłącznie do użytku domowego. Urządzenia nie wolno używać do celów handlowych.
- Nie używać urządzenia w miejscach o wysokiej wilgotności, takich jak łazienki i baseny.
- Nie wolno korzystać z urządzenia w pobliżu wanien, pryszniców, zlewów lub innych zbiorników napełnionych wodą.
- Nie używać regulatora czasowego ani oddzielnego systemu zdalnego sterowania umożliwiającego automatyczne włączenie urządzenia.
- Nie przykrywać urządzenia.
- Umieść urządzenie na stabilnej, płaskiej powierzchni.
- Urządzenie należy przechowywać z dala od przedmiotów łatwopalnych.

Bezpieczeństwo elektryczne

CAUTION
RISK OF ELECTRIC SHOCK
DO NOT OPEN

- W celu zmniejszenia ryzyka porażenia prądem elektrycznym, niniejsze urządzenie powinno być otwierane wyłącznie przez osobę z odpowiednimi uprawnieniami, kiedy wymagane jest przeprowadzenie przeglądu.
- W przypadku wystąpienia problemu odłączyć urządzenie od sieci i innego sprzętu.
- Nie wolno korzystać z urządzenia, jeśli kabel zasilający lub wtyczka zasilająca są uszkodzone lub nie działają poprawnie. Jeśli kabel zasilający lub wtyczka zasilająca są uszkodzone lub nie działają poprawnie, muszą zostać wymienione przez producenta lub autoryzowanego serwisanta.
- Przed rozpoczęciem użytkowania zawsze należy sprawdzać, czy napięcie sieci zasilającej odpowiada wartości podanej na tabliczce znamionowej urządzenia.
- Poruszać urządzeniem tak, aby nie doprowadzić do pociągnięcia za kabel zasilający. Nie dopuszczać do zaplątania kabla.
- Nie wolno zanurzać urządzenia, kabla zasilającego ani wtyczki zasilającej w wodzie bądź innej cieczy.
- Nie pozostawiać urządzenia bez nadzoru, gdy wtyczka jest podłączona do zasilania.
- Nie używać przedłużacza.

Czyszczenie i konserwacja

Ostrzeżenie!

- Przed przystąpieniem do czyszczenia lub konserwacji należy zawsze wyłączyć urządzenie, wyjąć wtyczkę zasilającą z gniazdka elektrycznego i poczekać aż urządzenie ostygnie.
- Nie używać do czyszczenia rozpuszczalników ani materiałów ściernych.
- Nie czyścić wewnętrznej strony urządzenia.
- Nie podejmować prób naprawy urządzenia. Jeśli urządzenie nie działa poprawnie, należy wymienić je na nowe urządzenie.
- Nie zanurzać urządzenia w wodzie lub innych płynach.

- Zewnętrzną stronę urządzenia czyścić miękką, wilgotną szmatką. Urządzenie dokładnie wycierać do sucha przy użyciu czystej, suchej szmatki.
- Otwory wentylacyjne czyścić przy użyciu miękkiej szczotki.

Wsparcie

Jeśli potrzebujesz dalszej pomocy lub masz uwagi lub sugestie, proszę odwiedź stronę www.nedis.com/support

nedis

Čeština - Popis

1. Vypínač	• Pro zapnutí zařízení nastavte vypínač do polohy "FM". • Pro vypnutí zařízení nastavte vypínač do polohy "OFF".
2. Ovládání hlasitosti	• Otočením tlačítkem zvyšíte nebo snížíte hlasitost.
3. Otočný ovladač 4. Ukazatel frekvence	• Otočením voliče naladíte rozhlasovou stanici. Indikátory ukazují frekvenci.
5. Napájecí vstup	• Pro zapnutí zařízení připojte síťový kabel ke vstupu střídavého proudu zařízení a do síťové zásuvky.
6. Sluchátkový konektor	• Sluchátka zapojte do konektoru typu jack pro sluchátka. Poznámka: Nepoužívejte sluchátka při vysoké hlasitosti, předejdete tak poškození sluchu.
7. Prostor na baterie	• Otevřete prostor na baterie. • Do prostoru pro baterie vložte baterie (3x R14/UM2/C). • Zavřete prostor na baterie.
8. Anténa	• Pro nejlepší možný příjem rádia vysuňte anténu.
9. Přepravní rukojeť	

Bezpečnost

Všeobecné bezpečnostní pokyny

- Před použitím si pozorně přečtěte příručku. Příručku uschovejte pro pozdější použití.
- Výrobce není zodpovědný za následné škody nebo poškození vlastnictví nebo zranění osob způsobené nedodržováním zde uvedených bezpečnostních pokynů nebo nesprávným použitím výrobku.
- Zařízení používejte pouze k jeho zamýšleným účelům. Nepoužívejte zařízení k jiným účelům, než je popsáno v příručce.
- Nepoužívejte zařízení, pokud je jakákoli část poškozená nebo vadná. Pokud je zařízení poškozené nebo vadné, okamžitě jej vyměňte.
- Toto zařízení je určeno pouze pro použití v místnosti. Nepoužívejte zařízení v exteriérech.
- Toto zařízení je určeno pouze pro domácí použití. Nepoužívejte zařízení pro komerční účely.
- Zařízení nepoužívejte v místech s vysokou vlhkostí vzduchu, jako jsou koupelny a bazény.
- Zařízení nepoužívejte ve vaně, ve sprše, v umyvadle ani v jiných nádobách obsahujících vodu.
- Nepoužívejte časovač ani samostatný systém dálkového ovládání, které zařízení automatický zapíná.
- Zařízení nezakrývejte.
- Zařízení postavte na stabilní, rovný povrch.
- Zařízení neponechávejte v blízkosti hořlavých předmětů.

Elektrická bezpečnost

CAUTION
RISK OF ELECTRIC SHOCK
DO NOT OPEN

- Abyste snížili riziko úrazu elektrickým proudem, měl by být v případě potřeby tento výrobek otevřen pouze autorizovaným technikem.
- Dojde-li k závadě, odpojte výrobek ze sítě a od jiných zařízení.
- Nepoužívejte zařízení, pokud jsou napájecí kabel či napájecí zástrčka poškozeny nebo vadné. Pokud jsou napájecí kabel či napájecí zástrčka poškozeny nebo vadné, musí je vyměnit výrobce nebo oprávněný servisní zástupce.
- Před použitím vždy zkontrolujte, zda napětí napájení odpovídá napětí uvedenému na typovém štítku zařízení.
- Zařízení nepřenášejte nošením za napájecí kabel. Zkontrolujte, zda se napájecí kabel nemůže nikde zachytit.
- Zařízení, napájecí kabel ani napájecí zástrčku neponořujte do vody ani jiných kapalin.
- Zařízení nenechávejte bez dozoru, pokud je napájecí zástrčka zasunuta do napájecího obvodu.
- Nepoužívejte prodlužovací kabel.

Čištění a údržba

Upozornění!

- Před čištěním nebo údržbou zařízení vždy vypněte, vytáhněte napájecí zástrčku ze zásuvky ve zdi a vyčkejte, dokud zařízení nevychladne.
- Nepoužívejte čistící rozpouštědla ani abrazivní čisticí prostředky.
- Nečistěte vnitřek zařízení.
- Nepokoušejte se zařízení opravovat. Pokud zařízení nepracuje správně, vyměňte jej za nové zařízení.
- Zařízení neponořujte do vody ani jiných kapalin.

- Venek zařízení očistěte měkkým, suchým hadříkem. Zařízení pečlivě osušte čistým suchým hadříkem.
- Ventilační otvory vyčistěte pomocí čistého, suchého hadříku.

Podpora

Pokud potřebujete další pomoc nebo máte návrhy nebo připomínky, navštivte www.nedis.com/support

Magyar - Leírás

1. Be-/kikapcsoló gomb	• A készülék a gomb "FM" állásba állításával kapcsolható be. • A készülék a gomb "OFF" állásba állításával kapcsolható be.
2. Hangerőszabályozó tárcsa	• A tárcsa forgatásával növelheti vagy csökkentheti a hangerőt.
3. Hangolótárcsa 4. Frekvencia kijelző	• Rádióállomás behangolásához forgassa el ezt a gombot. A kijelzőn megjelenik a frekvencia.
5. AC bemenet	• A készülék áram alá helyezéséhez csatlakoztassa az elektromos kábelt az AC bemenethez, a másik végét pedig az elektromos fali aljzathoz.
6. Fejhallgató csatlakozóaljzat	• Csatlakoztassa a fejhallgatót a fejhallgató dugaljba. Megjegyzés: A halláskárosodás megelőzése érdekében ne hallgassa nagy hangerővel a fejhallgatót.
7. Akkumulátortartó	• Nyissa ki az elemtartót. • Tegye be az elemeket (3x R14/UM2/C) az elemtartóba. • Zárja be az elemtartót.
8. Antenna	• A lehető legjobb rádióvétel érdekében húzza ki az antennát.
9. Hordfogantyú	

Biztonság

Általános biztonság

- A használat előtt figyelmesen olvassa el a kézikönyvet. Tegye el a kézikönyvet, hogy szükség esetén belenézhessen.
- A termékre vonatkozó biztonsági szabályok megszegése vagy a termék nem rendeltetésszerű használata miatt bekövetkező anyagi és következményes károkért és sérülésekért a gyártó nem vállal felelősséget.
- Csak rendeltetése szerint használja a készüléket. Ne használja a készüléket a kézikönyvben feltüntetettől eltérő célra.
- Ne használja a készüléket, ha valamely része sérült vagy meghibásodott. A sérült vagy meghibásodott készüléket azonnal javíttassa meg, vagy cseréltesse ki.
- A termék csak beltéri használatra készült. Ne használja a terméket kültérben.
- A termék csak otthoni használatra készült. Ne használja a terméket kereskedelmi célokra.
- Ha használja a készüléket olyan helyen, ahol magas a páratartalom, pl. fürdőszobában és medencetérben.
- Ne használja kád, zuhany, mosdókagyló vagy egyéb folyadékkal teli edény közelében.
- Ne használjon időzítőt vagy más önálló távvezérlő rendszer az eszköz automatikus kapcsolásához.
- Ne fedje le a készüléket.
- Helyezze a terméket stabil, sík felületre.
- Tartsa távol a terméket gyúlékony anyagoktól.

Elektromos biztonság

CAUTION
RISK OF ELECTRIC SHOCK
DO NOT OPEN

- Az áramütés veszélyének csökkentése érdekében ezt a terméket kizárólag a márkaszerviz képviselője nyithatja fel.
- Hiba esetén húzza ki a termék csatlakozóját a konnektorból, és kösse le más berendezésekről.
- Ne használja a terméket, ha a tápkábel vagy a csatlakozódugó sérült vagy meghibásodott. Ha a tápkábel vagy a csatlakozódugó sérült vagy meghibásodott, azt ki kell cseréltetni a gyártóval vagy a hivatalos márkaszervizzel.
- Használat előtt mindig ellenőrizze, hogy a hálózati feszültség megegyezik-e a termék adattábláján található feszültséggel.
- Ne használja a tápkábelt a termék mozgatására. Győződjön meg róla, hogy a tápkábel nem csavarodott meg.
- A terméket, a tápkábelt vagy a csatlakozódugót ne merítse vízbe vagy más folyadékba.
- Ne hagyja a terméket felügyelet nélkül, ha a tápkábel be van dugva az aljzatba.
- Ne használjon hosszabbítókábelt.

Tisztítás és karbantartás

Figyelmeztetés!

- Tisztítás vagy karbantartás előtt mindig kapcsolja ki a készüléket, húzza ki a dugót az aljzatból és várja meg, amíg a készülék lehűl.
- Tisztító- és súrolószerek használatát mellőzze.
- Ne tisztítsa a készülék belsejét.
- Ne próbálja megjavítani a készüléket. Ha a készülék nem működik megfelelően, cserélje le egy új készülékre.
- Ne merítse a terméket vízbe vagy más folyadékba.

- Törölje át a készülék külső felületeit egy puha, nedves törlőkendővel. Alaposan törölje szárazra a készüléket tiszta, száraz törlőkendővel.
- Puha kefével tisztítsa ki a szellőzőnyílásokat.

Támogatás

Ha további segítségre van szüksége, illetve megjegyzése vagy javaslata lenne, keresse fel a www.nedis.com/support weboldalt

Română - Descrierea

1. Întrerupător pornire/oprire	• Pentru a porni dispozitivul, aduceţi întrerupătorul în poziţia „FM". • Pentru a opri dispozitivul, aduceţi întrerupătorul în poziţia „OFF".
2. Disc reglare volum	• Rotiţi discul pentru a creşte sau reduce volumul.
3. Disc reglare acord 4. Indicator frecvenţă	• Rotiţi discul pentru a acorda pe un post radio. Indicatorul arată frecvenţa.
5. Intrare CA	• Pentru a alimenta dispozitivul, conectaţi cablul de reţea la intrarea CA a dispozitivului şi la priza de perete.
6. Mufă jack căşti	• Conectaţi căştile la mufa jack pentru căşti. Notă: Pentru a vă proteja de probleme auditive, nu utilizaţi căştile la volum ridicat.
7. Compartiment baterii	• Deschideţi compartimentul pentru baterii. • Introduceţi bateriile (3x R14/UM/2C) în compartimentul pentru baterii. • Închideţi compartimentul pentru baterii.
8. Antenă	• Extindeţi antena pentru o recepţie radio optimă.
9. Mâner de transport	

Siguranţă

Instrucţiuni generale de siguranţă

- Citiţi manualul cu atenţie înainte de utilizare. Păstraţi manualul pentru consultări ulterioare.
- Producătorul nu este responsabil de daunele directe sau daunele aduse proprietăţii sau persoanelor, cauzate de nerespectarea instrucţiunilor de siguranţă şi utilizarea incorectă a dispozitivului.
- Utilizaţi dispozitivul numai în scopurile prevăzute. Nu utilizaţi dispozitivul în alte scopuri decât cele descrise în manual.
- Nu utilizaţi dispozitivul dacă are piese deteriorate sau defecte. Dacă dispozitivul este deteriorat sau defect, înlocuiţi imediat dispozitivul.
- Dispozitivul este potrivit doar pentru utilizare în interior. Nu utilizaţi dispozitivul în spaţii exterioare.
- Dispozitivul este potrivit doar pentru utilizare domestică. Nu utilizaţi dispozitivul în scopuri comerciale.
- Nu utilizaţi dispozitivul în locuri cu umiditate ridicată, precum băi şi piscine.
- Nu utilizaţi dispozitivul lângă căzi, duşuri, chiuvete sau alte recipiente cu apă.
- Nu utilizaţi un temporizator sau o telecomandă separată care să comute automat dispozitivul.
- Nu acoperiţi dispozitivul.
- Aşezaţi dispozitivul pe o suprafaţă stabilă şi plată.
- Ţineţi dispozitivul la distanţă de obiecte inflamabile.

Instrucţiuni privind siguranţa electrică

CAUTION
RISK OF ELECTRIC SHOCK
DO NOT OPEN

- Pentru a se reduce pericolul de electrocutare, acest produs va fi desfăcut numai de către un tehnician avizat, când este necesară depanarea.
- Deconectaţi produsul de la priza de reţea sau alte echipamente în cazul apariţiei unei probleme.
- Nu utilizaţi dispozitivul atunci când cablul electric sau ştecherul sunt deteriorate sau defecte. În cazul în care cablul sau ştecherul sunt deteriorate sau defecte, trebuie să fie înlocuite de producător sau de către un agent de reparaţii autorizat.
- Înainte de utilizare, verificaţi întotdeauna dacă tensiunea de reţea coincide cu tensiunea de pe plăcuţa tehnică a dispozitivului.
- Nu deplasaţi dispozitivul trăgând de cablul electric. Asiguraţi-vă că nu se poate încâlci cablul electric.
- Nu imersaţi dispozitivul, cablul electric sau ştecherul în apă sau alte lichide.
- Nu lăsaţi dispozitivul nesupravegheat când ştecărul electric este conectat la alimentarea de la reţea.
- Nu utilizaţi un cablu prelungitor.

Curăţarea şi întreţinerea

Avertisment!

- Înainte de curăţare sau întreţinere, opriţi întotdeauna dispozitivul, scoateţi ştecărul din priză şi aşteptaţi să se răcească dispozitivul.
- Nu folosiţi solvenţi sau agenţi de curăţare abrazivi.
- Nu curăţaţi interiorul dispozitivului.
- Nu încercaţi să reparaţi dispozitivul. Dacă dispozitivul nu funcţionează corect, înlocuiţi-l cu unul nou.
- Nu scufundaţi dispozitivul în apă sau în alte lichide.

- Curăţaţi exteriorul dispozitivul cu o cârpă umedă şi moale. Uscaţi bine dispozitivul cu o cârpă curată şi uscată.
- Curăţaţi fantele de ventilaţie cu o perie moale.

Suport

Dacă aveţi în continuare nevoie de asistenţă sau aveţi comentarii sau sugestii, vizitaţi www.nedis.com/support

Русский - Описание

1. Выключатель	• Для включения устройства установите выключатель в положение «FM». • Для выключения устройства установите выключатель в положение «OFF».
2. Регулятор громкости	• Поверните регулятор для увеличения или уменьшения громкости.
3. Регулятор настройки 4. Индикатор частоты	• Поворачивайте этот регулятор для выбора радиостанции. Эти индикаторы показывает частоту.
5. Вход пер. тока	• Для включения питания устройства подключите кабель питания к устройству через вход переменного тока и к сетевой розетке.
6. Разъем для наушников	• Этот разъем предназначен для подключения наушников. Примечание: Не используйте наушники на большой громкости, чтобы не допустить повреждения органов слуха.
7. Отсек для аккумуляторов	• Откройте аккумуляторный отсек. • Установите батарейки (3x R14/UM2/C) в этот отсек. • Закройте отсек для аккумуляторов.
8. Антенна	• Вытяните антенну для улучшения приема радио.
9. Ручка для переноски	

Требования безопасности

Общие правила техники безопасности

- Перед началом работы внимательно прочитайте руководство. Сохраните руководство для будущего использования.
- Производитель не несет ответственности за повреждения имущества или персонала, вызванных несоблюдением инструкции по безопасности и неправильным использованием устройства.
- Используйте устройство строго по назначению. Устройство должно использоваться только по прямому назначению в соответствии с руководством по эксплуатации.
- Запрещается использовать устройство с поврежденными или неисправными компонентами. Немедленно замените поврежденное или неисправное устройство.
- Устройство предназначено только для использования внутри помещений. Запрещается использовать устройство вне помещения.
- Устройство предназначено только для домашнего использования. Запрещается использовать устройство в коммерческих целях.
- Не используйте устройство в помещениях с высокой влажностью (в ванных комнатах и бассейнах).
- Не используйте устройство вблизи ванных, душевых кабин, раковин и других сосудов, заполненных водой.
- Не используйте таймер или отдельную систему дистанционного управления, которая позволяет автоматическое включение устройства.
- Запрещается накрывать устройство.
- Установите устройство на устойчивой ровной поверхности.
- Не устанавливайте устройство вблизи воспламеняемых объектов.

Требования к электробезопасности

CAUTION
RISK OF ELECTRIC SHOCK
DO NOT OPEN

- В целях предотвращения поражения электрическим током следует открывать устройство только для проведения обслуживания и только силами авторизованного персонала.
- При возникновении неполадок отключите устройство от сети и другого устройства.
- Запрещается использовать устройство с поврежденным или неисправным сетевым кабелем или штепселем. Если сетевой кабель или штепсель повреждены или неисправны, их замену должен проводить изготовитель или уполномоченный технический специалист.
- Перед подключением устройства убедитесь, что указанное на нем номинальное напряжение соответствует напряжению местной электросети.
- Не тяните устройство за сетевой кабель. Убедитесь, что сетевой кабель не может запутаться.
- Не погружайте устройство, сетевой кабель или штепсель в воду или другие жидкости.
- Не оставляйте включенный в сеть прибор без присмотра.
- Не используйте удлинителей.

Очистка и обслуживание

Предупреждение!

- Перед очисткой или обслуживанием устройства обязательно выключайте его и отсоединяйте сетевой кабель от настенной розетки. Устройство должно остыть.
- Не производите очистку растворителями или абразивами.
- Не выполняйте очистку внутренних поверхностей устройства.
- Не пытайтесь самостоятельно реконструировать устройство. Неправильно работающее устройство следует заменить новым.
- Не погружайте устройство в воду или другие жидкости.

- Очистите корпус устройства при помощи мягкой влажной ткани. Тщательно просушите устройство чистой сухой тканью.
- Очистите вентиляционные отверстия мягкой щеткой.

Поддержка

Перейдите на сайт www.nedis.com/support, чтобы получить дополнительную информацию или оставить комментарии или предложения

Türkçe - Açıklama

1. Açma/kapatma düğmesi	• Cihazı açmak için düğmeyi "FM" konumuna getirin. • Cihazı kapatmak için düğmeyi "OFF" konumuna getirin.
2. Ses kontrol kadranı	• Ses seviyesini arttırmak veya azaltmak için kadranı çevirin.
3. Ayar kontrol kadranı 4. Frekans göstergesi	• Bir radyo istasyonunu ayarlamak için kadranı çevirin. Göstergeler frekansı gösterir.
5. AC girişi	• Cihazı şarj etmek için güç adaptörünü cihazın DC girişine ve duvar prizine takın.
6. Kulaklık girişi	• Kulaklığı kulaklık girişine takın. Not: İşitme duyunuzun hasar görmemesi için kulaklıkları yüksek ses seviyelerinde kullanmayın.
7. Pil bölmesi	• Pil bölmesini açın. • Pilleri (4x R14/UM2/C), pil bölmesine takın. • Pil bölmesini kapatın.
8. Anten	• Mümkün olan en iyi radyo alımı için anteni uzatın.
9. Taşıma kolu	

Güvenlik

Genel güvenlik

- Kullanmadan önce kılavuzu dikkatli bir şekilde okuyun. Kılavuzu daha sonra başvurmak için saklayın.
- Üretici, dolayılı zararlardan veya güvenlik talimatlarına uyulmamasının ve cihazın hatalı şekilde kullanılmasının yol açtığı maddi veya kişilere gelebilecek zararlardan sorumlu değildir.
- Cihazı sadece tasarlanan amacı için kullanın. Cihazı kılavuzda açıklanan amaçların dışındaki amaçlar için kullanmayın.
- Herhangi bir parçası hasarlı veya kusurlu ise cihazı kullanmayın. Cihaz hasarlı veya kusurlu ise cihazı derhal değiştirin.
- Cihaz sadece iç mekan kullanımı için uygundur. Cihazı dış mekanda kullanmayın.
- Cihaz, sadece evde kullanıma uygundur. Cihazı ticari amaçlar için kullanmayın.
- Cihazı banyolar ve yüzme havuzları gibi yüksek nem oranına sahip konumlarda kullanmayın.
- Cihazı banyo küvetlerinin, duşların, lavabaların veya su biriktiren diğer haznelerin yakınında kullanmayın.
- Cihazı otomatik olarak açan bir zamanlayıcı veya ayrı bir uzaktan kumanda sistemi kullanmayın.
- Cihazın üzerini örtmeyin.
- Cihazı sabit, düz bir yüzeye yerleştirin.
- Cihazı yanıcı nesnelerden uzak tutun.

Elektrik güvenliği

CAUTION
RISK OF ELECTRIC SHOCK
DO NOT OPEN

- Elektrik çarpma riskini azaltmak için servis gerekli olduğunda bu ürün sadece yetkili bir teknisyen tarafından açılmalıdır.
- Bir sorun meydana geldiğinde ürünün elektrikle ve diğer aygıtlarla olan bağlantısını kesin.
- Şebeke kablosu veya şebeke fişi hasarlı veya kusurlu ise, cihazı kullanmayın. Şebeke kablosu veya fişi hasarlı veya kusurlu ise, üretici veya yetkili bir tamirci tarafından mutlaka değiştirilmelidir.
- Kullanmadan önce, şebeke voltajının cihazın anma değerleri plakasında belirtilen voltaj ile aynı olduğunu daima kontrol edin.
- Cihazı, şebeke kablosundan çekerek çıkarmayın. Şebeke kablosunun dolanmaya elverişli olmadığından emin olun.
- Cihazı, şebeke kablosunu veya şebeke fişini, suya veya diğer sıvılara daldırmayın.
- Şebeke fişi şebeke kaynağına bağlı iken, cihazı bulunduğu yerde bırakmayın.
- Uzatma kablosu kullanmayın.

Temizlik ve bakım

Uyarı!

- Temizlik veya bakım öncesinde, daima cihazı kapatın, şebeke fişini prizden çekin ve cihaz soğuyuncaya kadar bekleyin.
- Temizlik solventleri veya aşındırıcılar kullanmayın.
- Cihazın içini temizlemeyin.
- Cihazı onarmaya çalışmayın. Cihaz doğru şekilde çalışmıyorsa, yeni bir cihazla değiştirin.
- Cihazı suya veya diğer sıvılara daldırmayın.

- Cihazın dış tarafını yumuşak, nemli bir bezle silin. Cihazı temiz, kuru bir bezle iyice kurulayın.
- Havalandırma deliklerini yumuşak bir fırça kullanarak temizleyin.

Destek

Daha fazla yardıma ihtiyaç duyarsanız veya yorumunuz ya da öneriniz varsa lütfen www.nedis.com/support adresini ziyaret edin